Низкие частоты (70/455 кГц)

BIS C-128-05/L

Код заказа: BIS0019

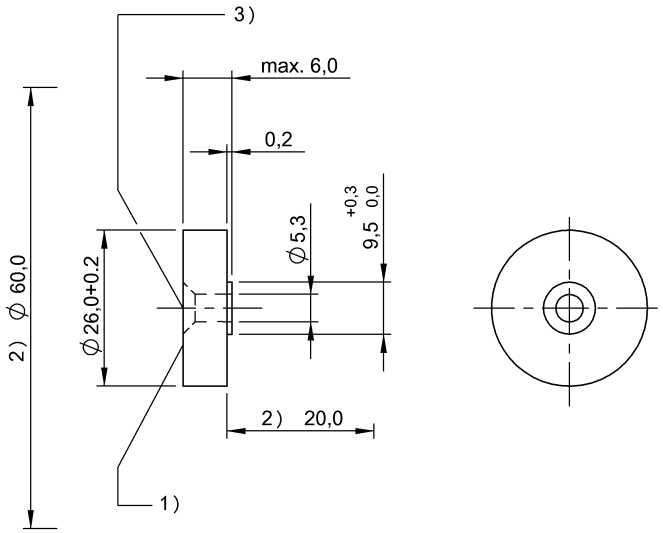

1) Активная поверхность 2) Свободная зона 3) Момент затяжки, макс. 2,5 Нм

PROCESS CONTROL EQUIPMENT 3TLJ

Electrical data

Время программирования	для 1x8 бит: 0,3 с для 32x8 бит: 0,6 с
Время считывания	для 32x8 бит: 0,19 с
Объем памяти	1023 Byte
Структура памяти	32 × 8 бит
Циклы считывания	неограниченно
Число циклов программирования	до 30 °C: 1,000,000 до 70 °C: 500,000

Environmental conditions

EN 60068-2-27, ударная нагрузка	да
EN 60068-2-32, свободное падение	да
EN 60068-2-6, вибрация	да
Длительная ударная нагрузка	да
Степень защиты	IP68
Температура временного хранения	120 °C
Температура окружающей среды	-30…70 °C
Температура хранения	-30…85 °C

General data

EN 55011	Разм.1,конт.A
Разрешение на эксплуатацию/ конформность	CE UL-FILE E227256, том X1, BIS
Форма антенны	круглая

Material

Материал корпуса	Эпоксидная смола - стекловолокно

Mechanical data

Размеры	Ø 26 x 6 mm
Снаряженная масса	6.00 g
Установка	со свободной зоной (in steel)

Remarks

Только в сочетании с преобразователем BIS C-901 / BIS C-6xx и подходящей для него головкой записи/считывания/
Значения, если не указано иное, приведены для нормальных условий.
Условия использования см. в документации к соответствующей головке записи/считывания.
Указание времени, включая контроль данных.
IP68 проверка по BWN Pr 36
На последней странице можно использовать только 31x8 бит.
При монтаже в металл: соблюдайте свободную зону.